UNIVERSIDAD DE CUENCA

TRABAJO:	ANÁLISIS DE EFICIENCIA ENERGÉTIA DE LA GRANJA IRQUIS DE LA UNIVERSIDAD DE CUENCA
LUGAR:	CUENCA
UBICACIÓN:	PARROQUIA VICTORIA DEL PORTETE (TARQUI)
DESCRIPCIÓN:	DIAGRAMAS DE ILUMINACIÓN, TOMACORRIENTES, CARGAS ESPECIALES, SIMBOLOGÍA Y NOMENCLATURA
UBICACIÓN DE BLOQUES DE INFRAESTRUCTURA EN LA GRANJA IRQUIS:	BLOQUE H (LABORATORIO DE EMBRIONES, OFICINAS Y AULAS DE COMPUTACIÓN)

ANEXO GRÁFICO N°

8

ANEXO 3.8

LABORATORIO DE EMBRIONES — OFICINAS Y AULAS DE COMPUTO

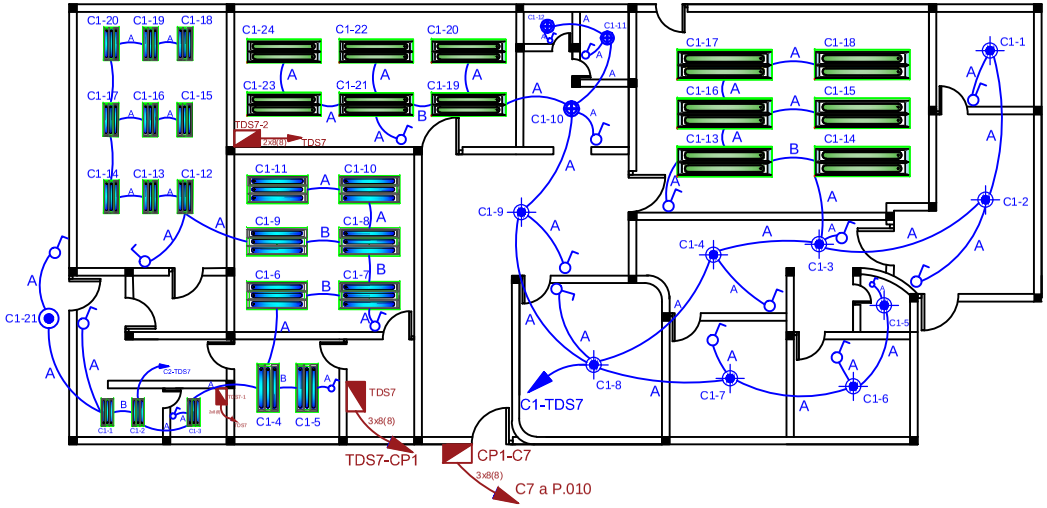

LABORATORIO DE EMBRIONES — OFICINAS Y AULAS DE COMPUTO

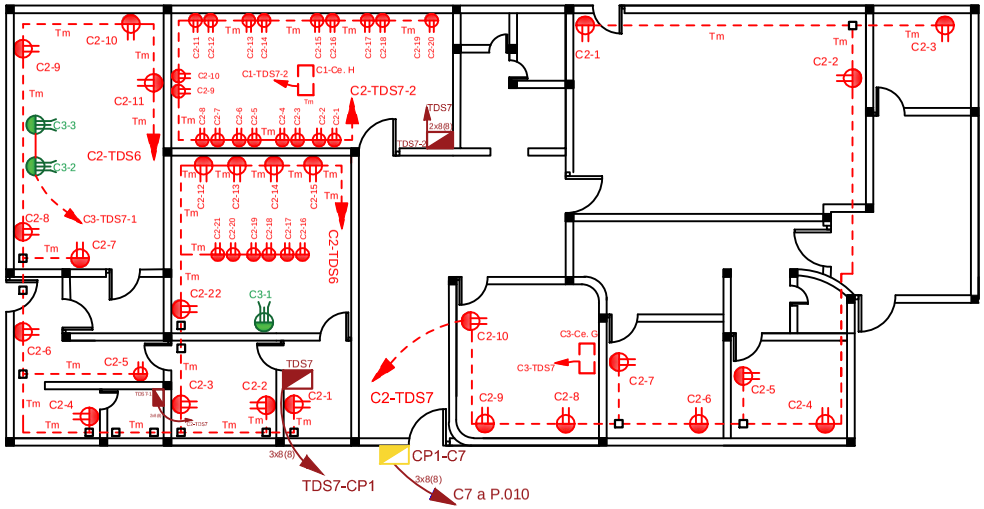

SIMBOLOGÍA ELÉCTRICA

TDS	Tablero de Distribución Secundario 110V 1Ø
TDS	Tablero de Distribución Secundario 220V 2Ø
CP1	Caja de Paso para Distribución
	Tablero de Identificacion de Cargas Especiales
	Conductor para Circuitos de Iluminación 120 V
	Conductor para Circuitos de Tomacorriente 120 V
	Interruptor Bticino Simple 120V
	Interruptor Bticino Doble 120V
	Interruptor Bticino Doble 120V
	Tomacorriente Polarizado Doble 120V
	Tomacorriente Polarizado Doble 220V Bifásico
	Luminaria Fluorescente (2x17 W)
	Luminaria Fluorescente (3x17 W)
	Luminaria Fluorescente (2x32 W)
	Luminaria Fluorescente (3x32 W)
	Luminaria Fluorescente (4x32 W)
	Luminaria Fluorescente (2x40 W)
	Foco Ahorrador de 13 W
	Foco Ahorrador de 20 W
	Foco Ahorrador de 23 W
	Foco Ahorrador de 27 W
	Foco Ahorrador de 40 W

NOMENCLATURA

A = Conductor AWG 2x12 THHN, en Tubería PVC de 1/2"
B = Conductor AWG 3x12 THHN, en Tubería PVC de 1/2"
C = Conductor AWG 4x12 THHN, en Tubería PVC de 1/2"
D = Conductor AWG 5x12 THHN, en Tubería PVC de 3/4"
E = Conductor AWG 6x12 THHN, en Tubería PVC de 3/4"
F = Conductor AWG 3x6+1x8, en Tubería PVC de 1"
G = Conductor AWG 3x8, en Tubería PVC de 1"